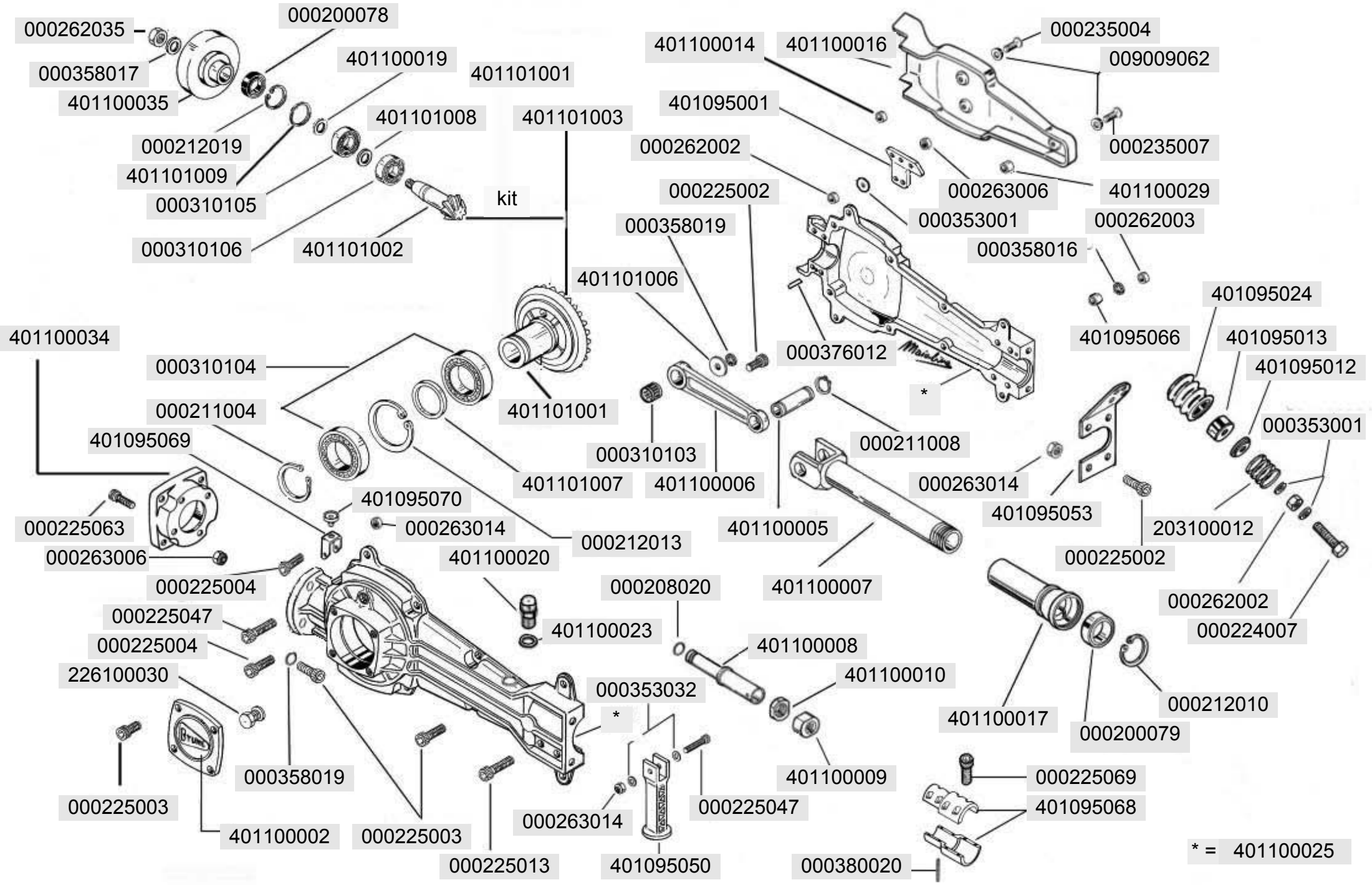

Gruppo - Carter - Ingranaggi BrumiRak Mot.Rak 60 Tav. 1

Gearbox BrumiRak Eng. Rak 60

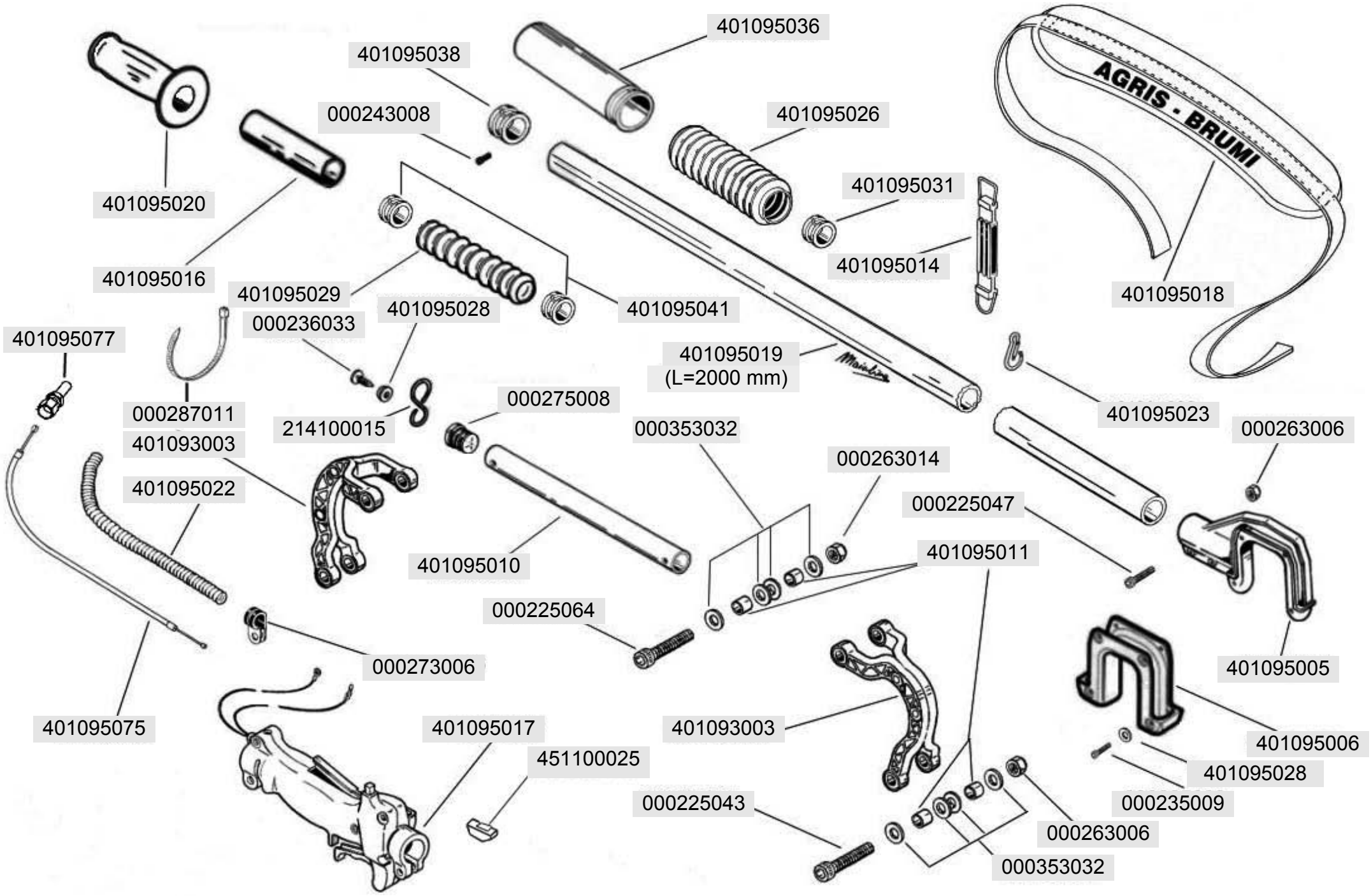
401095036
401095038
000243008
401095026
401095020
401095031
401095014
401095016
401095029
401095041
401095018
401095028
000236033
401095077
401095019
(L=2000 mm)
401095023
000287011
214100015
000275008
000353032
000263006
401093003
000263014
401095022
000225047
401095010
401095011
000225064
000273006
401095005
401095075
401095017
401093003
401095006
451100025
401095028
000235009
000225043
000263006
000353032

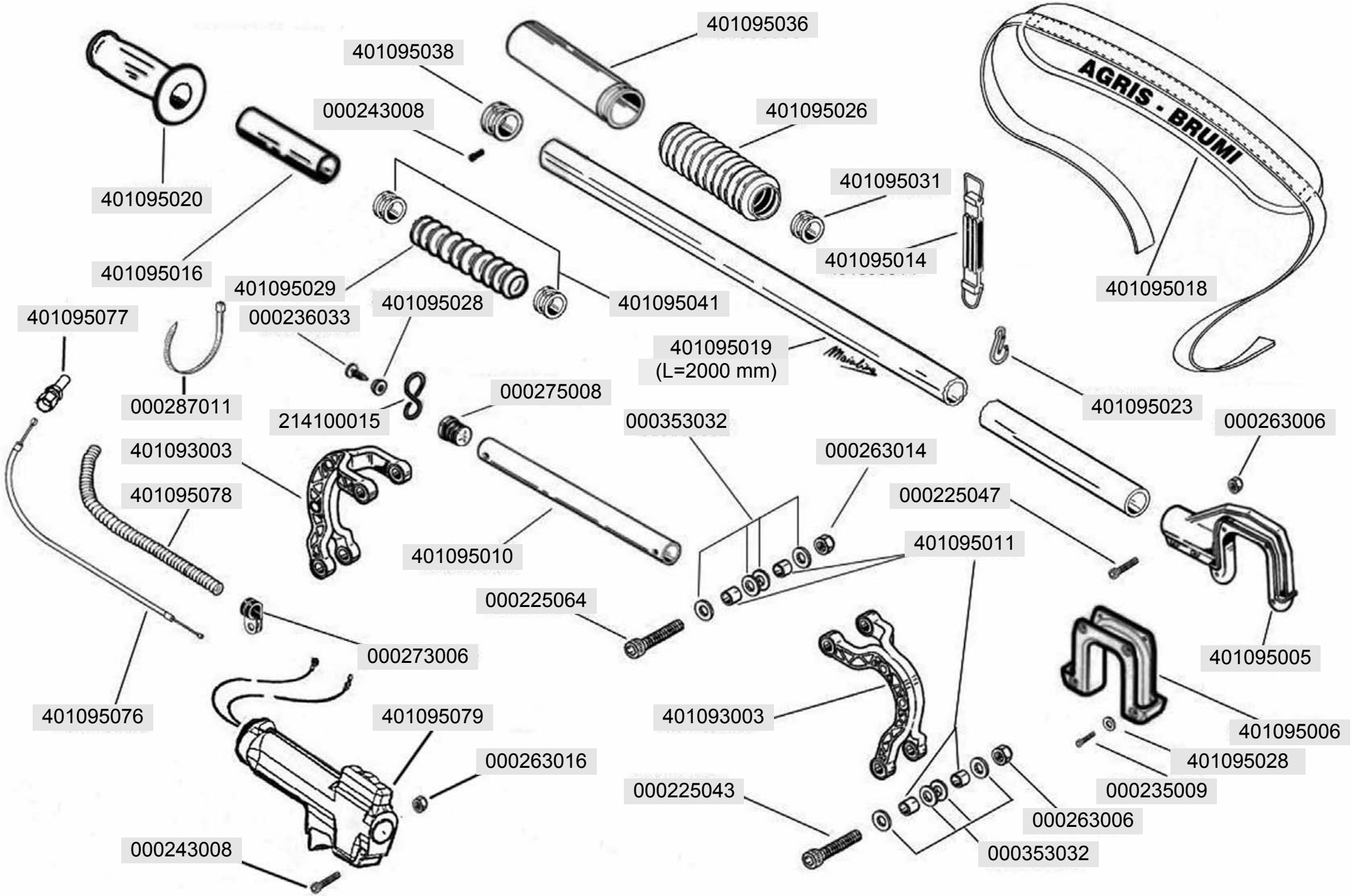

Gruppo Comandi BrumiRak Mot. Rak 60 Tavola 2a

Controls BrumiRak Engine Rak 60

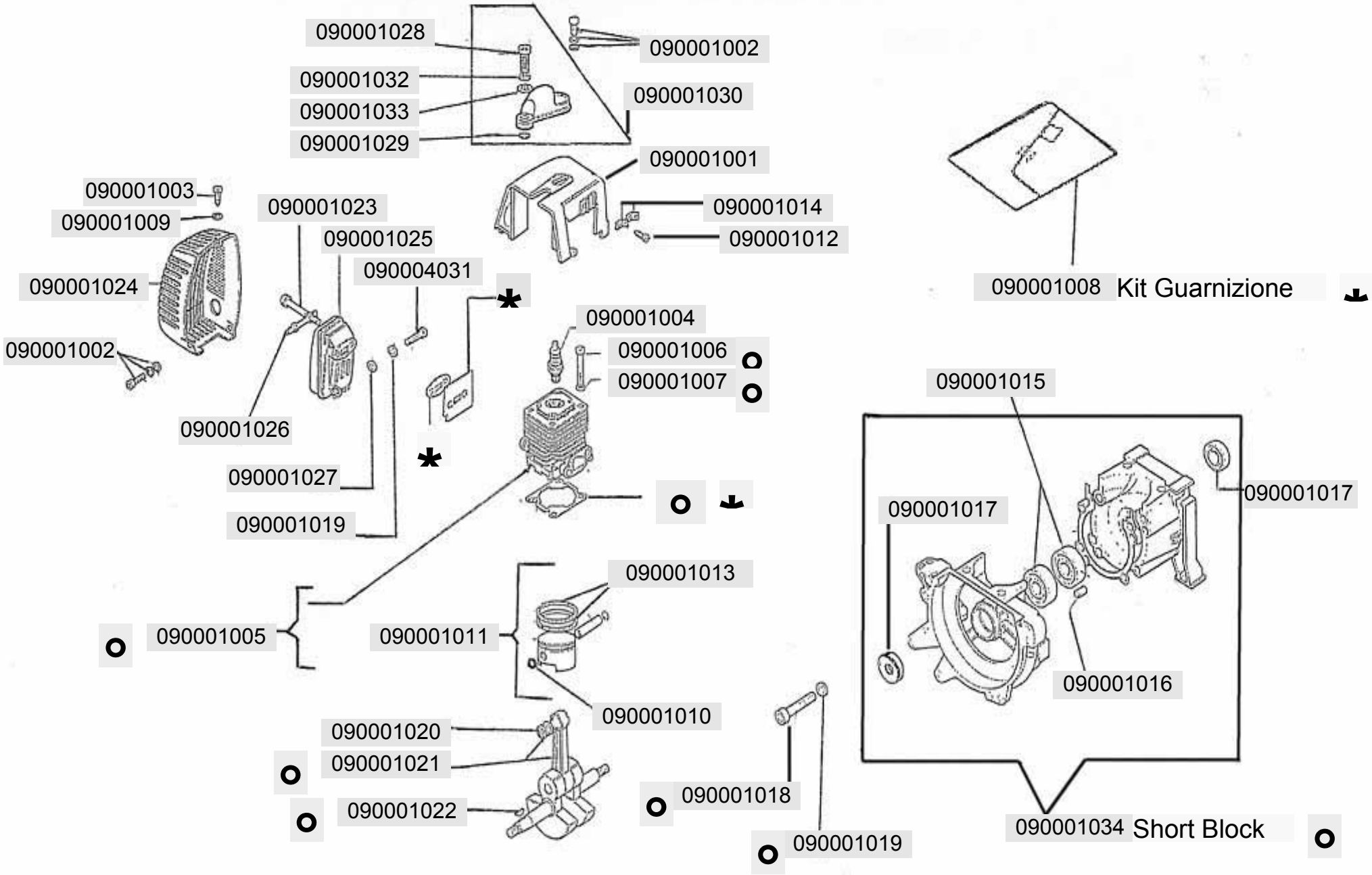
090001028
090001002
090001032
090001030
090001033
090001029
090001001
090001003
090001023
090001014
090001009
090001025
090001012
090001024
090004031
090001008 Kit Guarnizione
090001004
090001002
090001006
090001007
090001015
090001026
090001027
090001017
090001017
090001019
090001013
090001005
090001011
090001016
090001010
090001020
090001021
090001018
090001022
090001019
090001034 Short Block

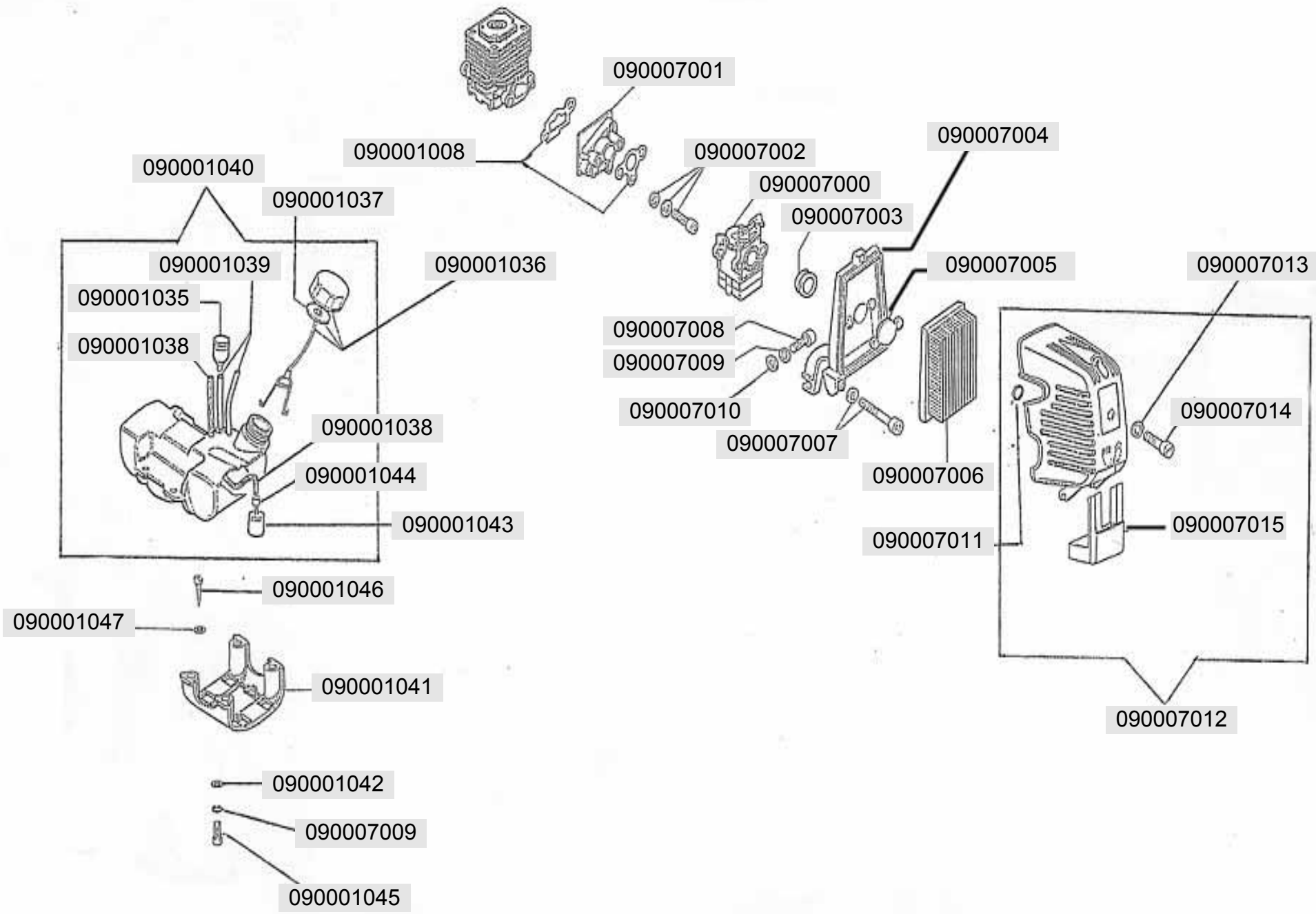
090007001
090001008
090007002
090007004
090007000
090001040
090001037
090007003
090001039
090001036
090007005
090007013
090001035
090007008
090001038
090007009
090007010
090007014
090001038
090007007
090001044
090007006
090001043
090007015
090007011
090001046
090001047
090001041
090007012
090001042
090007009
090001045

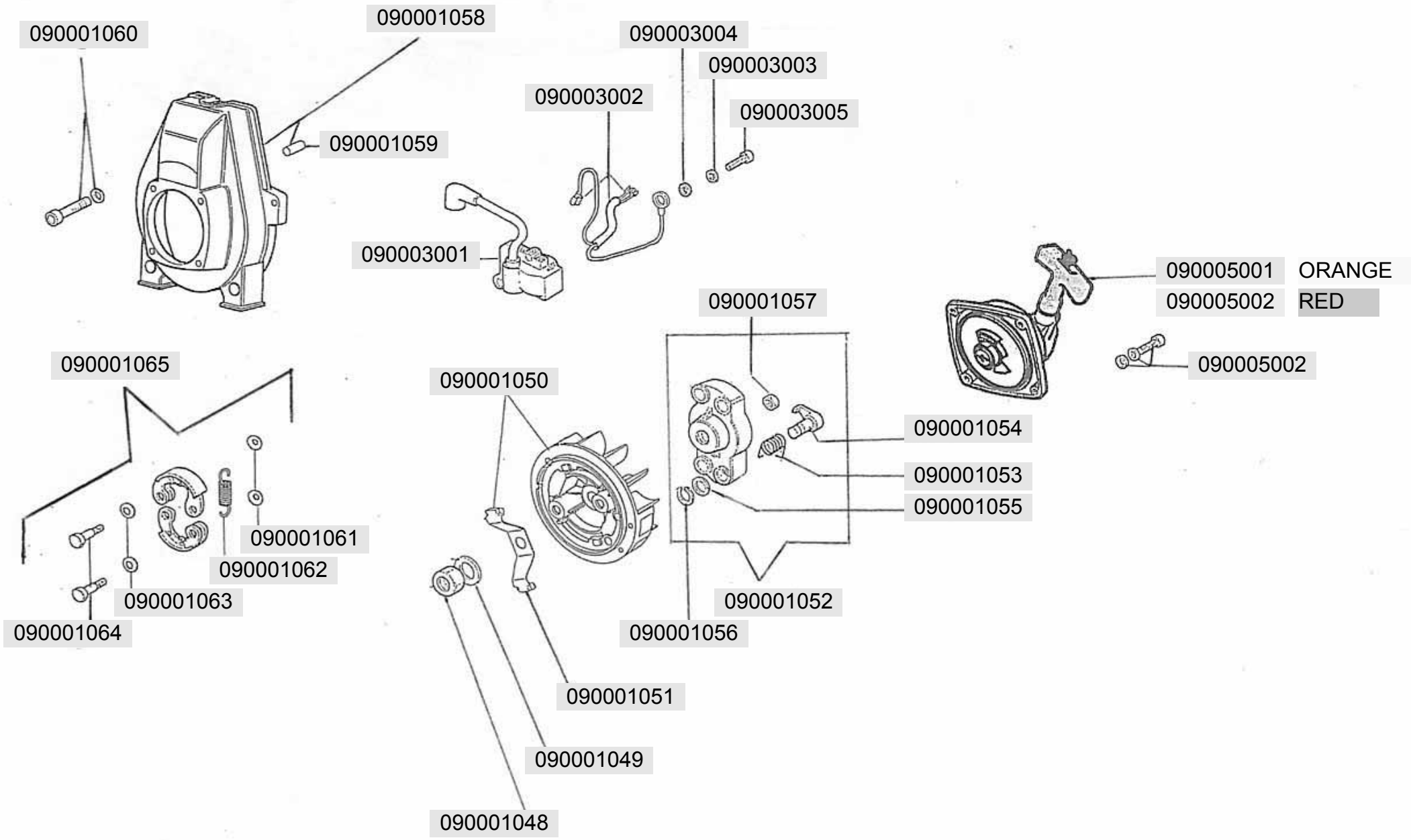
090001060
090001058
090001059
090003004
090003003
090003002
090003005
090003001
090005001 ORANGE
090005002 RED
090005002
090001057
090001065
090001050
090001054
090001053
090001055
090001061
090001062
090001063
090001064
090001052
090001056
090001051
090001049
090001048